A 2508 U

Bohrkopf

Der Bohrkopf lässt sich in der Höhe verstellen und zu beiden Seiten um 45° schwenken. Der gewünschte Winkel kann an einer Gradskala eingestellt werden.

Getriebe

Das Getriebe ist mit unserer geprüften Technik für höchstmögliches Drehmoment gebaut. Schrägverzahnte Zahnräder in Kombination Stahl gegen verstärktes Fibermaterial geben einen hohen Wirkungsgrad, ein niedriges Geräuschniveau, sowie lange Lebensdauer und ein nahezu wartungsfreies Getriebe.

Bohrspindel

Die Bohrspindel aus hochwertigem Stahl läuft in nachstellbaren Kugel- / Rollenlagern, was höchste Präzision und kleinste Toleranzen garantiert. Die verstellbare Rückholfeder kann dem Werkzeuggewicht angepasst werden. Die Spindelnase ist zur Aufnahme von Fräswerkzeugen vorbereitet.

Tisch

Die Maschine ist standardmässig mit einem Koordinatentisch mit 3 T-Nuten und Kühlmittelrinne ausgestattet. Der Tisch kann mit automatischem Längsvorschub ausgerüstet werden.

Feinvorschub

Der Feinvorschub der Spindel wird durch ein Handrad auf der Vorderseite des Bohrkopfes geregelt und ermöglicht eine genaue Einstellung der Nuttiefe beim Fräsen.

Fräsen

Für Fräsarbeiten kann die Pinole in gewünschter Höhe festgestellt werden. Durch ihre kräftige und stabile Konstruktion ist A 2508 U auch für Abreib- und Gewindeschneidearbeiten geeignet.

Stand

Der Tisch, die Säule und der Bohrkopf sind auf einem stabilen Gestell montiert. Im unteren Teil des Gestelles kann eine Kühlmitteleinrichtung eingebaut werden.

Sicherheit

Die Maschine ist komplett ausgerüstet mit einem Wärme-Überlastschutz, einer Spannungsausfallsicherung und einem Notschalter. Bohr-/Spindelschutz ist Standard im CE-Gebiet.

Zubehör (Auswahl)

Automatischer Längenvorschub, Külmitteleinrichtung komplett, Halogen-Leuchte, fußbediente Gewindeschneideeinrichtung, Fräschuck ER / MT3 mit 5 Spannzangen, Fräsdorn für Scheibenfräser mit 13 mm Bohrung, Werkzeugsatz MT3, Mikroswitch für Bohrschutz

A 2508 U

Machinery Scandinavia AB | Tungatan 10 | 570 83 Rosenfors | SCHWEDEN
tel +46 (0)495 497 00 | fax +46 (0)495 207 30 | sales@mscab.se | www.arbogamachinery.com

Technische Daten - A 2508 U

Bohrleistung	Ø 25 mm
Bohrtiefe	135 mm
Gewindebohrleisutng (Stahl, Gusseisen)	M 16 / M 20
Werkzeugaufnahme	MK / MT 3
Motorleistung (50 Hz)	0,65 kW / 0,9 kW
Motorleistung (60 Hz)	0,80 kW / 1,1 kW
Drehzahl (50 Hz)	105-210-350-445-700-890-1450-2900
Drehzahl (60 Hz)	130-260-420-840-535-1070-1745-3480
Tisch	584 x 242 mm
Nettogewicht	270 kg
Nutenfräser	max Ø 10 mm, max ↓ 5 mm
Planfräser	max Ø 35 mm, max ↓ 1 mm, max < 80% >

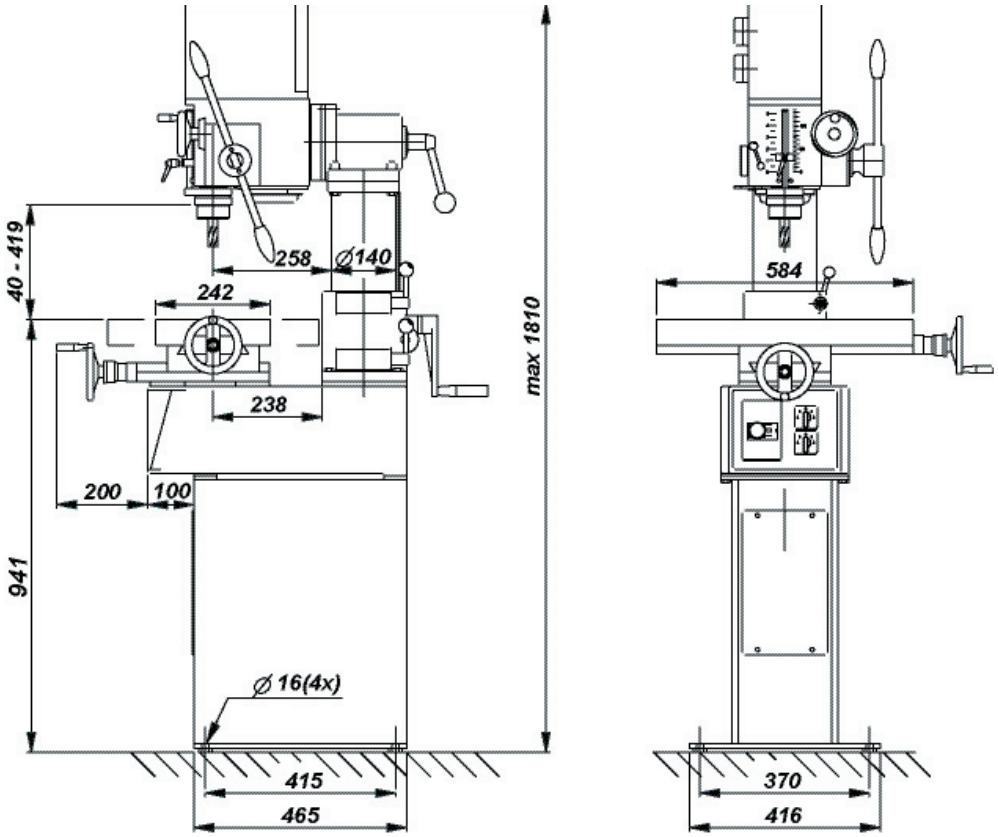

Machinery Scandinavia AB

570 83 Rosenfors, Schweden
tel +46 495 49700, fax +46 495 20730
Email: sales@mscab.se
URL: www.arbogamachinery.com